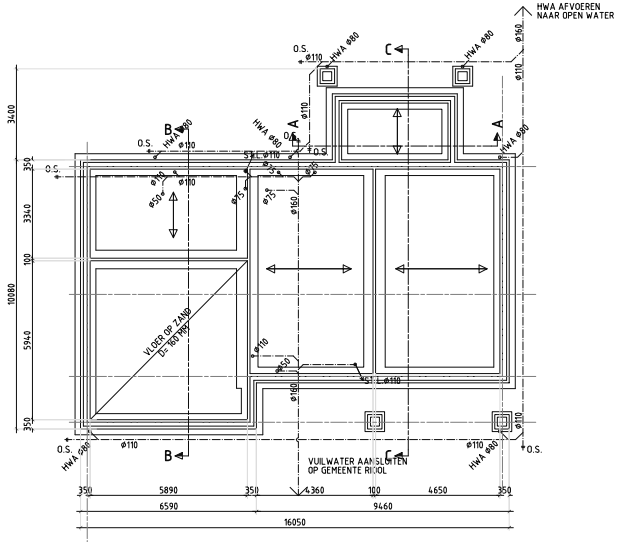

FUNDERING-RIOLERING-BEGANE GRONDVLOER

SCHAAL 1:100

FUNDERING VOLGENS TEKENING EN BEREKENING CONSTRUCTEUR

SPANRICHTING PS ISOLATIE VLOER Rc = 3,5 m2K/W

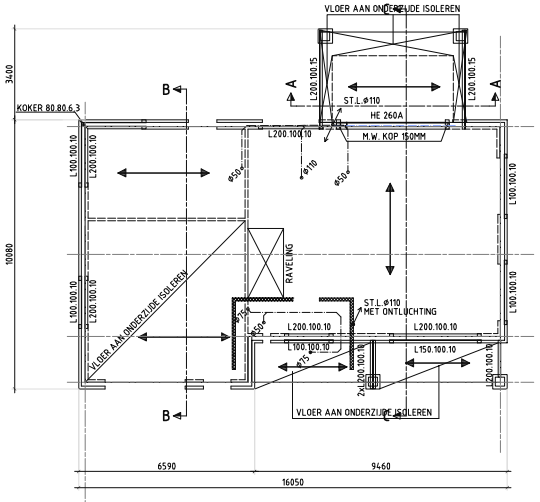

1e VERDIEPINGSVLOER

SCHAAL 1:100

SPANRICHTING KANAALPLAAT VLOER A-200 VLGS LEVERANCIER

HALFSTEENS M.W. OP DE VLOER
OVERIGE WANDEN OP DE VLOER HSB 38x89, GEVELS 38x184

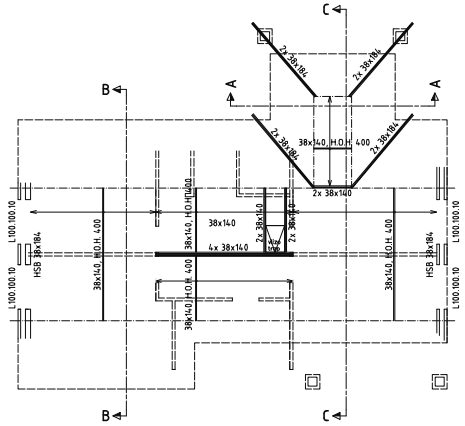

VLIERINGVLOER

SCHAAL 1:100

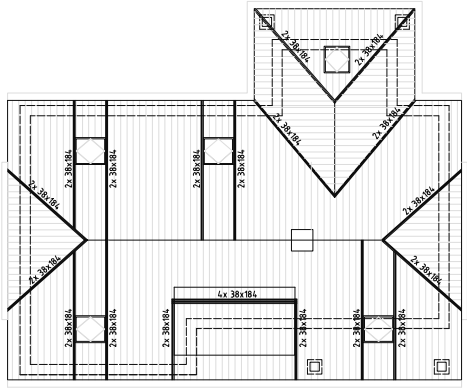

KAPPLAN

SCHAAL 1:100

PREFAB SPORENKAP 38x184 HOH 600

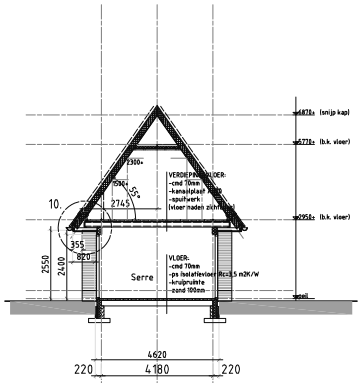

DOORSNEDE A-A

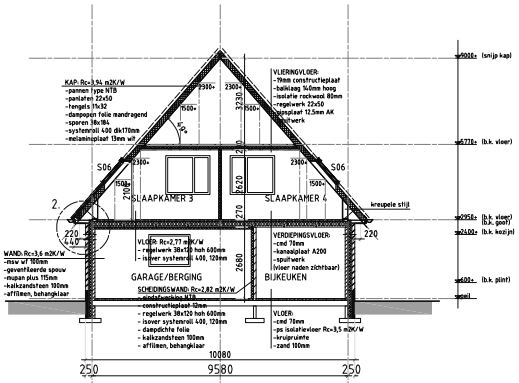

DOORSNEDE B-B

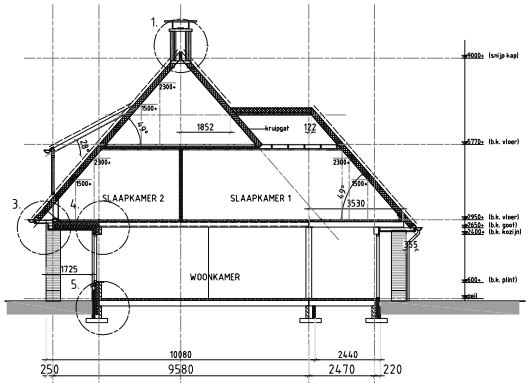

DOORSNEDE C-C

Revisie	Datum	Omschrijving wijziging	Tekenaar

VOOR BOUWAANVRAAG

W2N engineers

Werk: NIEUWBOUW WONING SMILDE Naam

Onderdeel: BOUWVOORBEREIDING
FUND.-RIOLERING-BEG.GROND-1e VERD.VLOER- VLIERING EN KAP

Opdrachtgever:

Tekenaar: Naam

Constructeur:

Projectleider: Naam

Datum: 16-11-2012

Schaal: 1:100

Formaat: A-1

Tekeningnummer: 101

Werknummer: Nummer

Revisie: 0

FILE: .dwg